Byrå	STOCKHOLMS ENERGIVERK	Rostskydd (belys.stolpe) Kontroll och Behandlingsutförande.	F-2450
ELT			Klass. nr
Konstr.	Rit.		1:a ggn anv.
Koll.	Godk.		Ers.
Skala —	Dat. 86.03.06		Ers. av
Ändr. Dat. 97.09.22			
Ändr. Sign.			

Mätpunkter: Korrosionen mäts, där största lokala gropfrätning förekommer.

Stolpe (beteckn. typ 025) med bottendiam ϕ 188, skall kontrolleras om den har förlängd bottendel. Hål ϕ 6 borras, saknas innerör anges stolpen "Hybrid"!

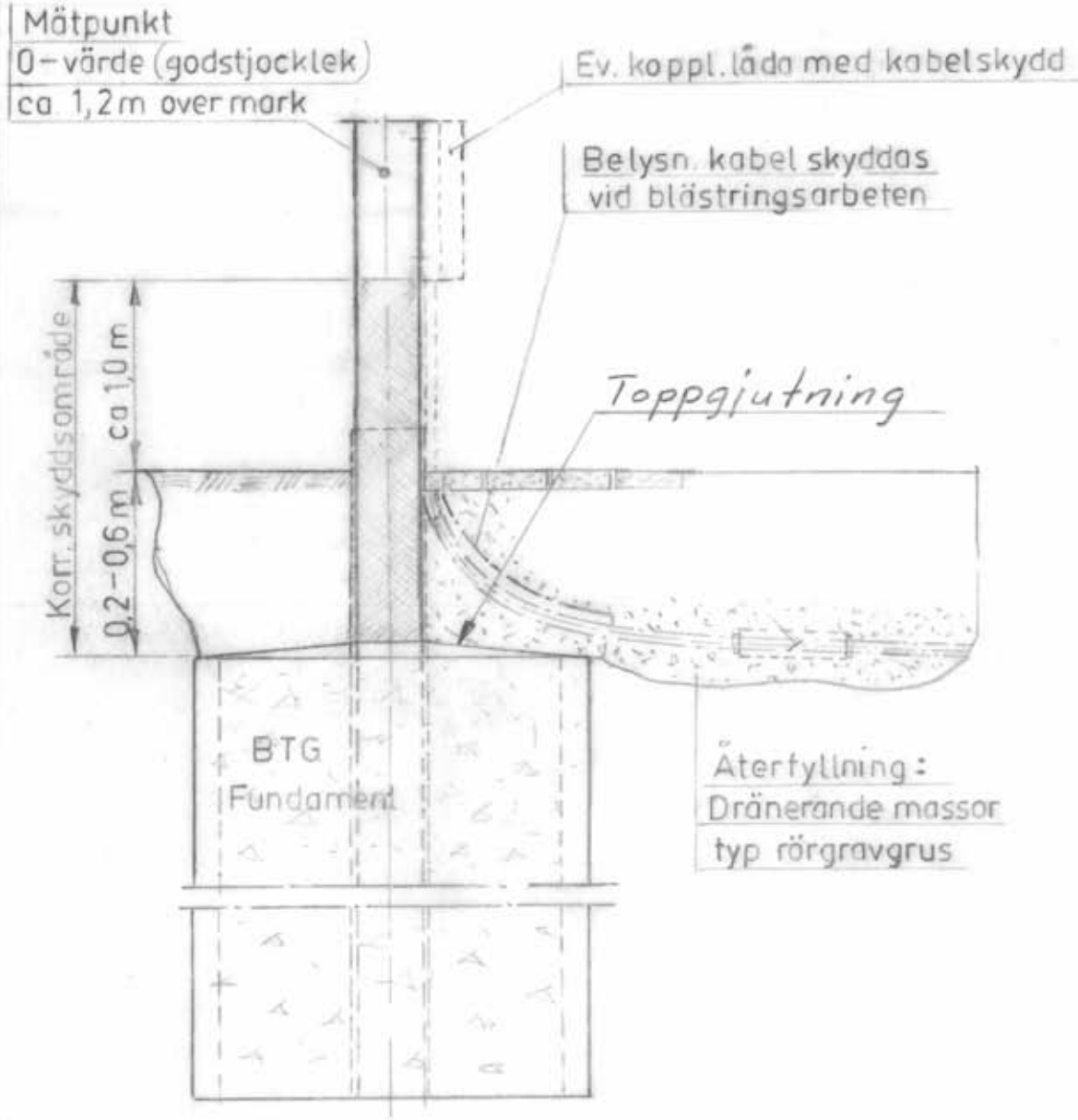

F-2450

875 40214

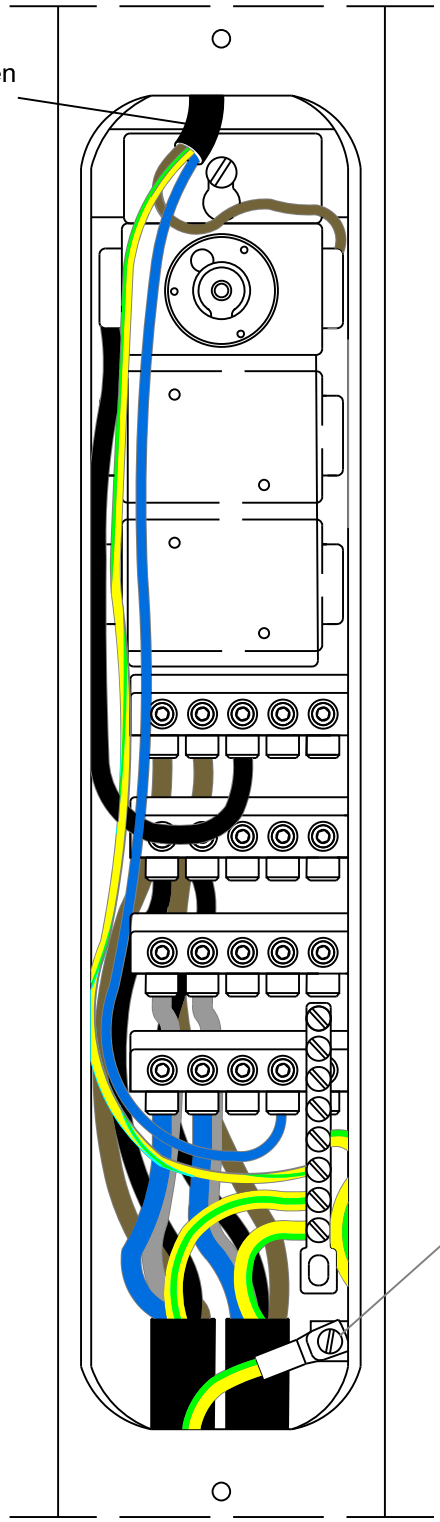

Materialspecifikation för Stolpinsats E77 796 69

Bottenplatta av plast
1 st säkringssockel, E 77 796 36
1 st propphuv, E 20 010 20
1 st passdel (för 10 A), E 20 002 30
4 st kopplingsplintar med 5 anslutningar E 77 796 54
Jordningsgaffel med 8 anslutningar E 77 796 39
Jordanslutningskabel MK 10 mm², 400 mm med kabelsko, E 77 796 53
Syrafast fjäderbricka,
1 st smältpropp 10 A, E 20 101 30

Fasledare MK 10 mm² ansluts till bottenkontakt.

PE-plint,
(ska vara en jordningsgaffel)

Jordförbindning, MK 10 mm² med kabelsko. Längd 400 mm. Jordförbindningens anslutning till stolpen ska ha en syrafast, rostfri fjäderbricka.

Alla ledare ska fasmärkas.

STOCKHOLMS STAD
TRAFIKKONTORET
Box 8311, 104 20 STOCKHOLM, Tel 08-508 272 00

Reg.	Ant.	Reg. avser Revision	Sign.	Datum
A	1	BYTE AV TITEL	ALA	2004-09-23

REJLERS
Box 49061 - 100 28 STOCKHOLM
Besöksadr. INDUSTRIGATAN 2A
Tel.08-692 10 00 Fax 08-654 33 39

Rit.	Konstr.	Gransk.	Uppdr.nr.
Anna Larsson			

Kontor	Datum	Godk.
STOCKHOLM	2003-03-05	

Montagebild och materialspec. för stolpcentral

Skala	Ritning nr.	Blad nr.	Forts.bl.	Kod	Reg.
1:2.5	F-2485				A

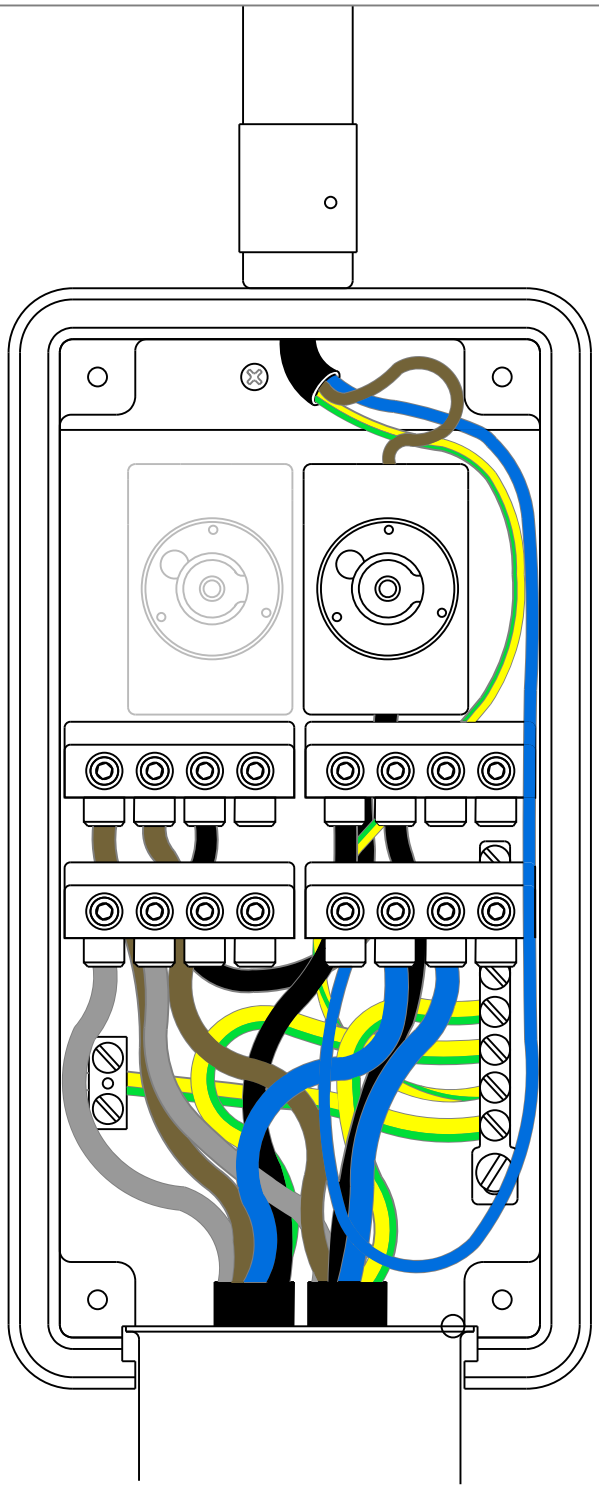

Materialspecifikation för insats till H-dosa E 777 96 34

1 st säkringssockel, av porslin E 20 120 20
1 st propphuv, E 20 010 20
1 st passdel (för 10 A), E 20 002 30
4 st kopplingsplintar med 4 anslutningar E 77 796 50
Jordningsgaffel med 8 anslutningar E 77 796 39
Jordanslutningskabel MK 10 mm², ca 25 cm
Syrafast fjäderbricka,
1 st smältpropp 10 A, E 20 101 30

Fasledare MK 10 mm² ansluts till bottenkontakt.

L2-plint

N-plint

PE-plint,
(ska vara en jordningsgaffel)

Alla ledare ska fasmärkas.

A	1	BYTE AV TITEL	ALA	2004-09-23
Reg.	Ant.	Reg. avser Revision	Sign.	Datum

STOCKHOLMS STAD TRAFIKKONTORET
Box 8311, 104 20 STOCKHOLM, Tel 08-508 272 00

REJLERS
Box 49061 - 100 28 STOCKHOLM
Besöksadr. INDUSTRIGATAN 2A
Tel. 08-692 10 00 Fax 08-654 33 39

Rit.	Konstr.	Gransk.	Uppdr.nr.
Anna Larsson			

Kontor	Datum	Godk.
STOCKHOLM	2003-03-05	

Montagebild och materialspec. för H-låda (art.nr 654 311 20)

Blad nr.
Forts.bl.
Kod

Skala	Ritning nr.	Reg.
1:2	F-2486	A

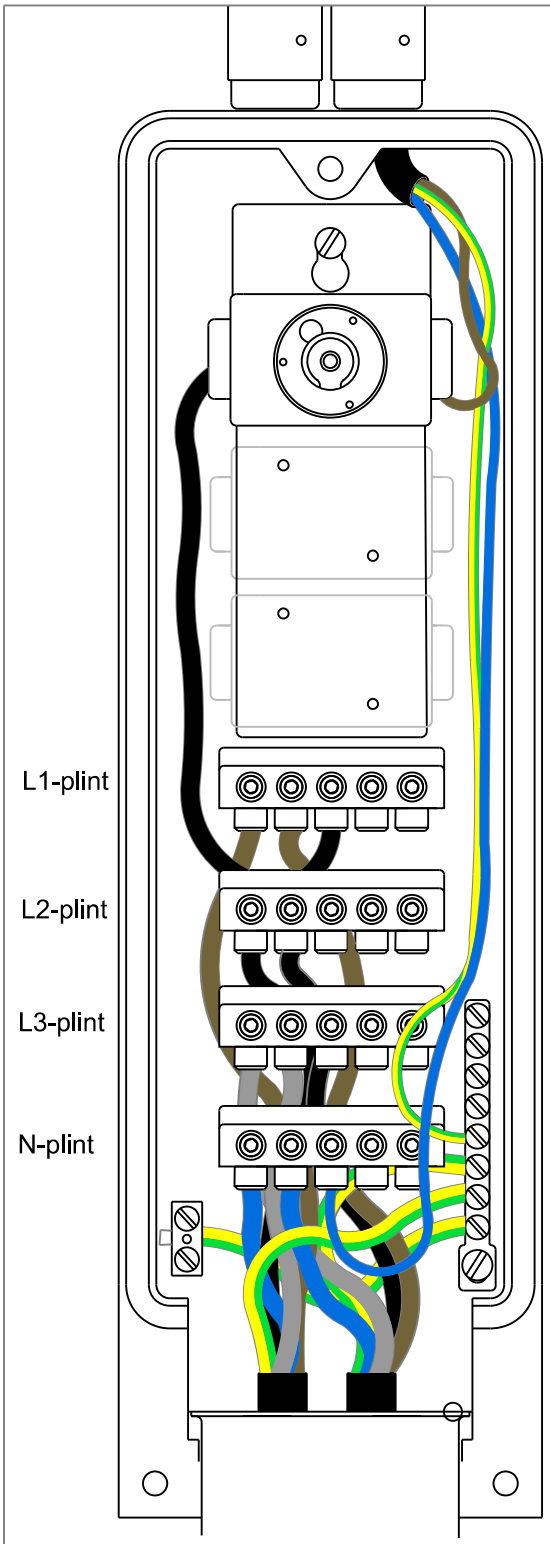

Materialspecifikation för insats E77 796 69

Bottenplatta av plast
1 st säkringssockel, E 77 796 36
1 st propphuv, E 20 010 20
1 st passdel (för 10 A), E 20 002 30
4 st kopplingsplintar med 5 anslutningar
Jordningsgaffel med 8 anslutningar E 77 796 39
Jordanslutningskabel MK 10 mm², ca 25 cm
Syrafast fjäderbricka,
1 st smältpropp 10 A, E 20 101 30

Fasledare MK 10 mm² ansluts till bottenkontakt.

PE-plint,
(ska vara en jordningsgaffel)

Alla ledare ska fasmärkas.

A	1	BYTE AV TITEL	ALA	2004-09-23
Reg.	Ant.	Reg. avser Revision	Sign.	Datum

STOCKHOLMS STAD TRAFIKKONTORET
Box 8311, 104 20 STOCKHOLM, Tel 08-508 272 00

REJLERS
Box 49061 - 100 28 STOCKHOLM
Besöksadr. INDUSTRIGATAN 2A
Tel. 08-692 10 00 Fax 08-654 33 39

Rit.	Konstr.	Gransk.	Uppdr.nr.
Anna Larsson			

Kontor	Datum	Godk.
STOCKHOLM	2003-03-05	

Montagebild och materialspec. för Göteborgs-/Stockholmslåda E69 250 10

Blad nr.
Forts.bl.
Kod

Skala	Ritning nr.	Reg.
1:2.5	F-2487	A

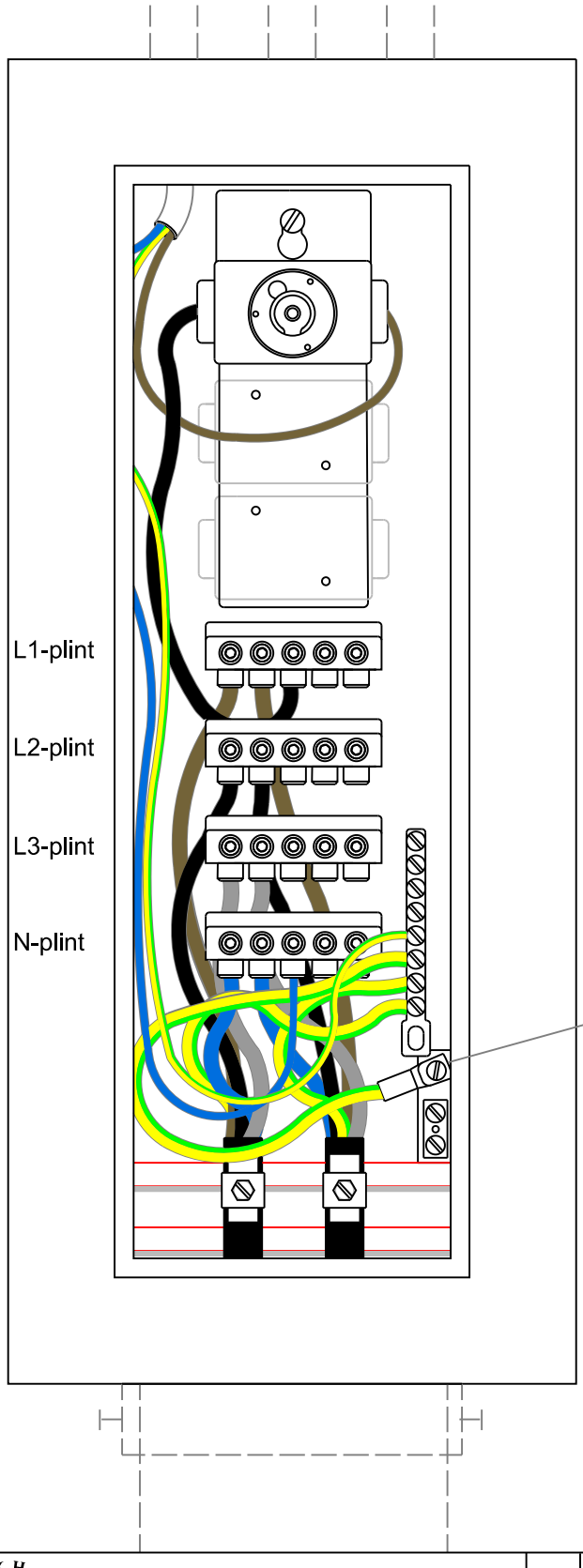

Materialspecifikation för insats E77 796 69

Bottenplatta av plast
1 st säkringssockel, E 77 796 36
1 st propphuv, E 20 010 20
1 st passdel (för 10 A), E 20 002 30
4 st kopplingsplintar med 5 anslutningar E 77 796 54
Jordningsgaffel med 8 anslutningar E 77 796 39
Jordanslutningskabel MK 10 mm², 400 mm, med kabelsko, E 77 796 53
Syrafast fjäderbricka,
1 st smältpropp 10 A, E 20 101 30

Fasledare MK 10 mm² ansluts till bottenkontakt.

PE-plint,
ska vara en jordningsgaffel.

Jordförbindningens anslutning till stolpen ska ha en syrafast, rostfri fjäderbricka.

Alla ledare ska fasmärkas.

A	1	BYTE AV TITEL	ALA	2004-09-23
Reg.	Ant.	Reg. avser Revision	Sign.	Datum

STOCKHOLMS STAD TRAFIKKONTORET
Box 8311, 104 20 STOCKHOLM, Tel 08-508 272 00

REJLERS
Box 49061 - 100 28 STOCKHOLM
Besöksadr. INDUSTRIGATAN 2A
Tel. 08-692 10 00 Fax 08-654 33 39

Montagebild och materialspec. för infälld kopplingslåda (art.nr 654 311 20)

Rit.	Konstr.	Gransk.	Uppdr.nr.
Anna Larsson			

Kontor	Datum	Godk.
STOCKHOLM	2003-10-16	

Skala	Ritning nr.	Blad nr.	Forts.bl.	Kod	Reg.
1:3	F-2489				A